bgs 700

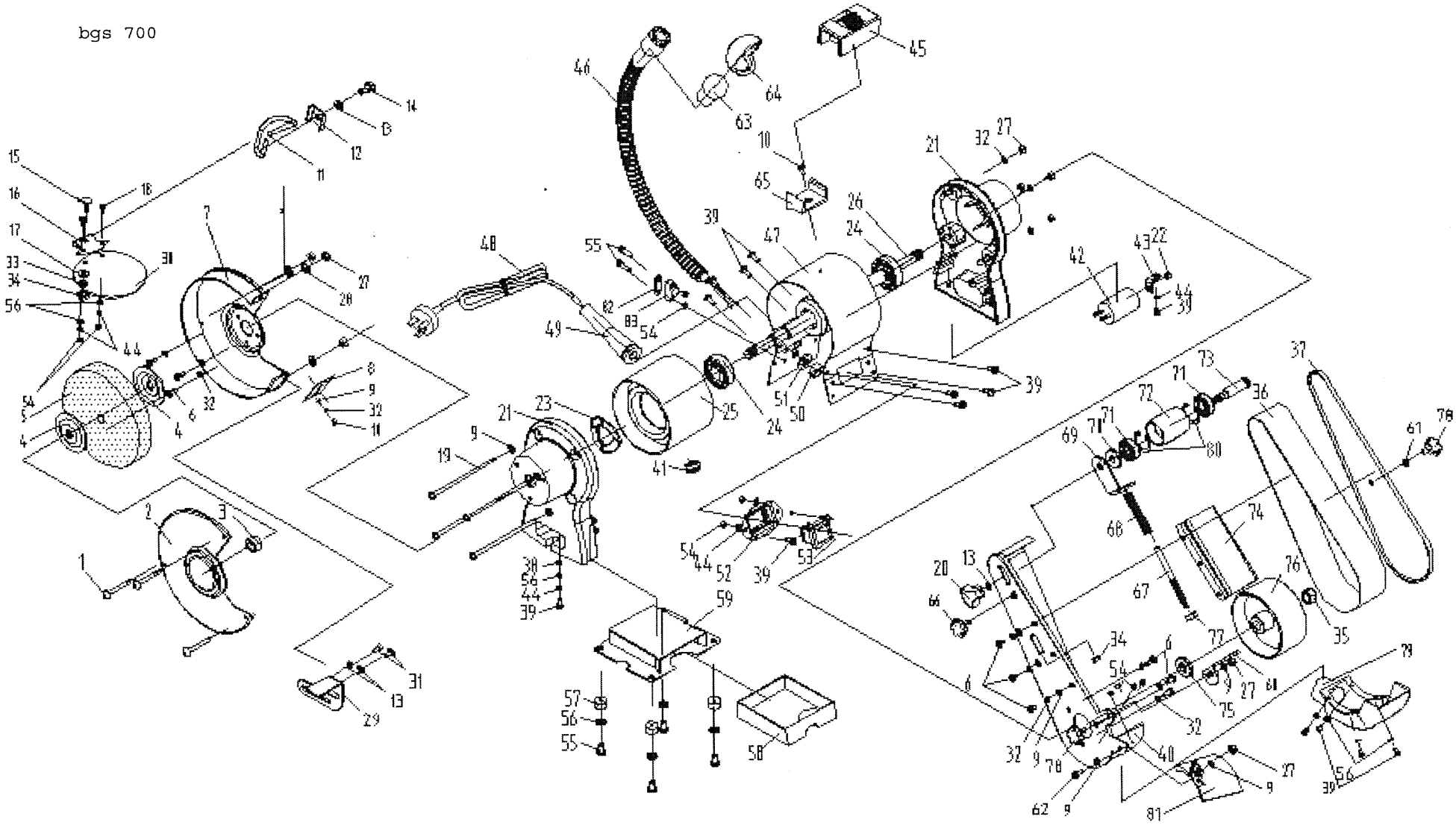
1
2
3
4
5
6
7
8
9
10
11
12
13
14
15
16
17
18
19
20
21
22
23
24
25
26
27
28
29
30
31
32
33
34
35
36
37
39
40
41
42
43
44
45
46
47
48
49
50
51
52
53
54
55
56
57
58
59
60
61
62
63
64
65
66
67
68
69
70
71
72
73
74
75
76
77
78
79
80
81
83

bgs 700

Skizze	Art.Nr.	Bennenung
8,9,10,32	88002634	Funkenschutz mit Schraube und Scheiben
11-17/33/34/44/54/56	88002495	Befestigungsmaterial für Schutzscheibe
13	02012506	Scheibe
14	02093364	Sechskantschraube
29	88002342	Schleifauflage links
030	8800 2164	Schutzscheibe
035	8800 2616	Mutter
045	8800 2349	Schleifscheiben - Abziehrolle
052	8800 2467	Schalter
060	8800 2185	Werkstückauflage rechts
063	8800 1650	Glühbirne
076	8800 2617	Schleifwalze
46,63,64	8800 2162	Leuchte kpl.
70-73/80	8800 2186	Obere Bandrolle kpl.